Instrukcje użytkowania

HOME DELUXE
WIR MACHEN ZUHAUSE

Zewnętrzne jacuzzi HORIZON

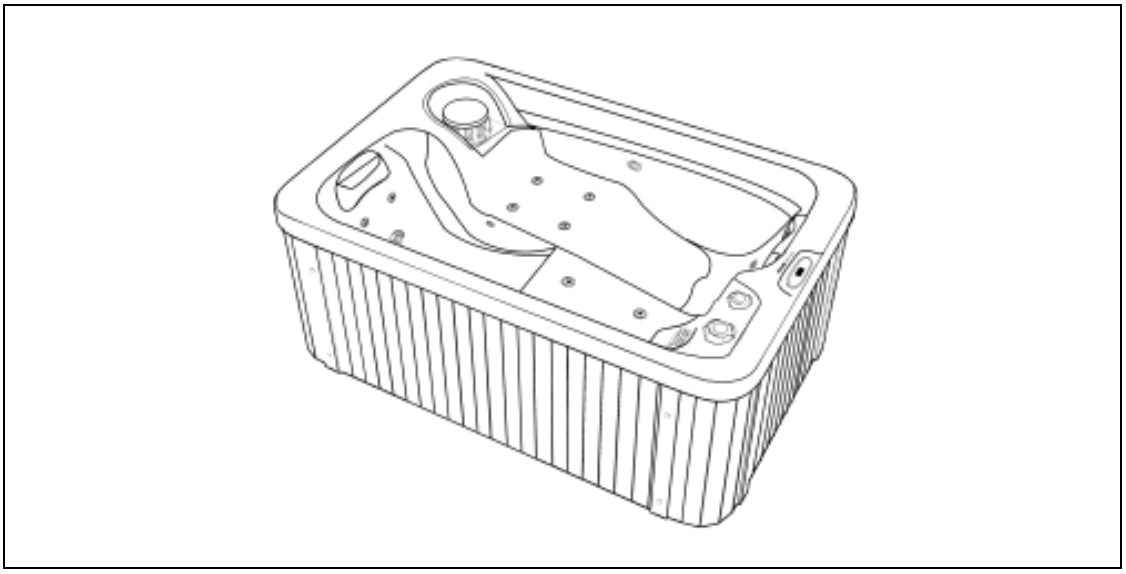

Zaprojektowany w Niemczech

WAŻNE:
ZACHOWAĆ DO WYKORZYSTANIA W PRZYSZŁOŚCI.
PRZECZYTAJ UWAŻNIE!

Spis treści

1. Informacje ogólne 4
1.1. Przegląd produktów 4
1.2. Uwagi ogólne 4
1.3. Gwarancja 4
2. Informacje dotyczące instrukcji obsługi 5
2.1. Dostępność instrukcji obsługi 5
2.2. Grupy docelowe instrukcji użytkowania 5
2.3. Informacje na temat tłumaczenia 5
2.4. Wyjaśnienie symboli 5
2.5. Ogólne informacje dotyczące instrukcji obsługi 6
2.6. Przeznaczenie 6
2.7. Instrukcje bezpieczeństwa 6
3. Cechy produktu 8
3.1. Dane techniczne 8
3.2. Przegląd produktów 9
4. Montaż produktu 10
4.1. Instrukcje bezpieczeństwa 10
4.2. Struktura produktu 11
5. Zastosowanie 15
5.1. Instrukcje bezpieczeństwa 15
5.2. Element sterujący 17
6. Konserwacja i pielęgnacja 25
6.1. Instrukcje bezpieczeństwa 25
7. Demontaż 26
7.1. Instrukcje bezpieczeństwa 26
8. Usuwanie odpadów 26
Sprzęt elektryczny i elektroniczny - Informacje dla gospodarstw domowych 27

Drodzy klienci,

Dziękujemy za wybranie produktu firmy **Home Deluxe GmbH.** Mamy nadzieję, że spodoba Ci się Twoja nowa zewnętrzna wanna z hydromasażem HORIZON.

Instrukcja obsługi stanowi pomoc w instalacji, uruchomieniu, obsłudze i konserwacji produktu. Instrukcję obsługi i instrukcje bezpieczeństwa należy przeczytać uważnie i w całości. Przestrzeganie tych instrukcji pozwoli uniknąć zagrożeń.

1. Informacje ogólne

1.1. Przegląd produktów

Model:
Zewnętrzna wanna z hydromasażem HORIZON | ID artykułu: 25021 | ID wariantu: 60364

1.2. Uwagi ogólne

Aby spełnić nasze roszczenia, stale poprawiamy jakość, upraszczamy instalację i obsługę oraz dostosowujemy produkty do wymagań klientów. W związku z tymi zmianami aktualną wersję instrukcji obsługi można znaleźć na naszej stronie internetowej.

Termin "produkt" jest używany w instrukcji obsługi urządzenia "Whirlpool HORIZON Outdoor".

1.3. Gwarancja

Ustawowa odpowiedzialność za wady i prawa gwarancyjne obowiązują od daty zakupu.
Home Deluxe GmbH nie ponosi odpowiedzialności za szkody spowodowane nieprzestrzeganiem instrukcji obsługi. Reklamacje wynikające z niewłaściwej instalacji lub użytkowania nie są objęte gwarancją. W przypadku wad produktu prosimy o pisemny kontakt z naszym działem obsługi klienta za pomocą formularza kontaktowego na naszej stronie internetowej, podając nazwę produktu, numer seryjny i zdjęcie tabliczki znamionowej:

Home Deluxe GmbH
Schanzeweg 2
32312 Lübbecke
Niemcy
Tel: +49 (0)5743 6181-0
www.home-deluxe-gmbh.de

W przypadku dalszych pytań prosimy o kontakt z naszym działem obsługi klienta za pośrednictwem formularza kontaktowego.

2. Informacje dotyczące instrukcji użytkowania

2.1. Dostępność instrukcji obsługi

Instrukcja obsługi jest częścią produktu i powinna być przechowywana w całości i w bezpośrednim sąsiedztwie produktu.

2.2. Grupy docelowe instrukcji użytkowania

Instrukcje użytkowania muszą być przeczytane i przestrzegane przez każdą osobę zaangażowaną w jedną z poniższych czynności lub zastosowań:

- Rozpakowywanie
- Montaż / instalacja
- Uruchomienie / obsługa
- Konserwacja / kontrola / pielęgnacja
- Rozwiązywanie problemów / naprawa
- Usuwanie odpadów

2.3. Informacje na temat tłumaczenia

Oryginalna instrukcja obsługi została napisana w języku niemieckim. Każdy inny dostępny język jest tłumaczeniem wersji niemieckiej.



W załączonym pudełku znajduje się "**Certyfikat jakości**". Należy go zachować, ponieważ numer ten ułatwia rozpatrywanie reklamacji.

2.4. Wyjaśnienie symboli

Symbol	Wyjaśnienie symboli
	**OSTRZEŻENIE** Symbol wskazuje na możliwe zagrożenia, które mogą prowadzić do śmierci lub poważnych obrażeń. Przed wykonaniem odpowiedniego kroku instalacji lub zastosowania należy zapoznać się z odpowiednią uwagą.
	**INFO** Symbol zawiera ważne informacje i wskazuje uszkodzenie materiału. Należy ich przestrzegać przed wykonaniem odpowiedniego kroku instalacji lub zastosowania, aby zrozumieć problemy i uniknąć uszkodzeń.
	**Oznakowanie CE** Symbol deklaruje zgodność produktu z obowiązującymi wymogami Wspólnoty Europejskiej. Aktualna deklaracja zgodności jest dostępna na żądanie w Home Deluxe GmbH.
	**Przeczytaj instrukcję obsługi** Symbol oznacza, że przed montażem/instalacją i/lub uruchomieniem urządzenia należy uważnie przeczytać instrukcję obsługi.
	**Utylizacja urządzeń elektrycznych i elektronicznych** Urządzeń elektrycznych i elektronicznych nie wolno wyrzucać razem z odpadami domowymi!

Symbol	Wyjaśnienie symboli
	**Ryzyko utonięcia** Symbol ten oznacza, że dzieci i osoby o ograniczonych zdolnościach fizycznych, sensorycznych lub umysłowych lub nieposiadające doświadczenia i wiedzy nie mogą wchodzić do wody bez nadzoru.
	**Nadzór nad dziećmi w obiektach wodnych** Symbol ten oznacza, że dzieci przebywające w obiektach wodnych muszą być nadzorowane przez osoby dorosłe.
	**Bez nurkowania** Symbol oznacza, że skoki do wody na główkę są zabronione. Możliwe jest zderzenie z innymi osobami w wodzie.
	**Nie dotykać dysz** Symbol oznacza, że nie wolno sięgać do dysz.
	**Klasa ochrony I** Symbol wskazuje, że wszystkie przewodzące części obudowy urządzenia muszą być podłączone do systemu przewodów ochronnych stałej instalacji elektrycznej. Jest to uziemienie ochronne. W przypadku wystąpienia prądu zwarciowego obwód jest odłączany przez bezpiecznik.
	**Prąd przemienny** Symbol wskazuje, że produkt jest zasilany prądem zmiennym.

2.5. Ogólne informacje dotyczące instrukcji użytkowania

Instrukcja obsługi dotyczy zewnętrznego urządzenia Whirlpool HORIZON. Zawiera ona ważne informacje dotyczące instalacji, obsługi, konserwacji i czyszczenia. Przed użyciem produktu należy dokładnie zapoznać się z instrukcją obsługi, w szczególności z instrukcjami dotyczącymi bezpieczeństwa; instrukcję obsługi należy przechowywać w bezpiecznym miejscu. Produkt należy użytkować wyłącznie w sposób opisany w niniejszej instrukcji obsługi, aby zapobiec przypadkowym obrażeniom lub uszkodzeniom. W przypadku przekazania produktu osobom trzecim należy również przekazać niniejszą instrukcję obsługi.

2.6. Przeznaczenie

Produkt jest wysokiej jakości, trwały i przeznaczony lub odpowiedni wyłącznie do użytku prywatnego w rozsądnym i zwyczajowym zakresie. Ponadto nasz produkt **nie jest** przeznaczony do użytku komercyjnego. Użytkowanie komercyjne jest dozwolone wyłącznie za pisemną zgodą Home Deluxe GmbH.
Zewnętrzna wanna z hydromasażem jest przeznaczona do użytku na zewnątrz i służy do kąpieli i odnowy biologicznej. Stopnie są przeznaczone wyłącznie jako pomoc w dostępie do zewnętrznego basenu z hydromasażem. Pokrywa termiczna służy wyłącznie jako osłona zewnętrznego basenu z hydromasażem. To zewnętrzne jacuzzi i akcesoria nie mogą być używane przez dzieci bez nadzoru osoby dorosłej.
Produktu należy używać wyłącznie w sposób opisany w niniejszej instrukcji obsługi. Każde inne użycie jest uważane za nieprawidłowe i może skutkować uszkodzeniem mienia lub obrażeniami ciała. Producent nie ponosi odpowiedzialności za szkody spowodowane niewłaściwym lub nieprawidłowym użytkowaniem.

2.7. Instrukcje bezpieczeństwa

Ogólne ostrzeżenia o zagrożeniach



- Nieprawidłowa obsługa może prowadzić do poważnych obrażeń ciała i szkód materialnych. Z tego powodu montaż, instalacja, uruchomienie, rozwiązywanie problemów, konserwacja i naprawy mogą być wykonywane wyłącznie przez wykwalifikowane osoby.
- Produkt należy instalować **tylko** wtedy, gdy zakres dostawy jest kompletny i w idealnym stanie.



- Należy upewnić się, że wszystkie części są nieuszkodzone i prawidłowo zamontowane. Nieprawidłowy montaż może spowodować obrażenia. Uszkodzone części mogą mieć wpływ na bezpieczeństwo i działanie .
- Produkt należy umieszczać wyłącznie na bezpiecznej, równej i twardej powierzchni.
- Produkt może być używany przez dzieci w wieku od 8 lat i starsze oraz osoby o ograniczonych zdolnościach fizycznych, sensorycznych lub umysłowych lub nieposiadające doświadczenia i wiedzy, jeśli są one nadzorowane lub zostały poinstruowane w zakresie korzystania z urządzenia w bezpieczny sposób i rozumieją związane z tym zagrożenia.
- **Zagrożenie życia spowodowane napięciem elektrycznym**: W bezpośrednim sąsiedztwie produktu (odległość ok. 1,5 m) nie wolno instalować ani obsługiwać żadnych urządzeń elektrycznych.
- **Zagrożenie życia spowodowane napięciem elektrycznym:** Do produktu nie wolno wkładać żadnych urządzeń elektrycznych.
- **Niebezpieczeństwo dla życia spowodowane napięciem elektrycznym:** Urządzenia należy instalować w odległości co najmniej 1,5 m od wszystkich powierzchni metalowych; alternatywnie urządzenie można zainstalować w odległości mniejszej niż 1,5 m od powierzchni metalowych, jeśli powierzchnia metalowa jest trwale i prawidłowo uziemiona za pomocą litego przewodu miedzianego o średnicy co najmniej 1,0 mm^2zgodnie ze wszystkimi przepisami.
- W przypadku uszkodzenia podzespołów i/lub przewodów zasilających należy natychmiast przerwać pracę urządzenia, skontaktować się z działem obsługi klienta lub zlecić wymianę przewodu zasilającego wykwalifikowanemu elektrykowi.
  Trzymać zwierzęta z dala od produktu.

Niebezpieczeństwo dla dzieci



- Dzieci należy trzymać z dala od materiałów opakowaniowych. Istnieje ryzyko uduszenia!
- Nie pozwalać dzieciom bawić się produktem lub na nim, trzymać dzieci z dala od produktu.
- **Ryzyko upadku**: Dzieciom nie wolno wchodzić na pokrywę termiczną, gdy spoczywa ona na produkcie.
- Nie należy umieszczać produktu bezpośrednio lub w bezpośrednim sąsiedztwie placu zabaw.
- Wyjaśnij dzieciom, jak prawidłowo korzystać z produktu i nigdy nie pozostawiaj ich bez nadzoru podczas zabawy.
- Gdy produkt nie jest używany lub pozostaje bez nadzoru, należy usunąć wszystkie zabawki z produktu i jego otoczenia, aby uniknąć zwracania uwagi dzieci na produkt.
- **Ryzyko wypadków podczas pływania (zwłaszcza w przypadku dzieci w wieku poniżej 5 lat).** Należy zadbać o to, by dzieci nie miały nieuprawnionego dostępu do kąpieliska. Można to osiągnąć poprzez nadzorowanie dostępu do kąpieliska przez osobę dorosłą lub zainstalowanie zabezpieczenia kąpielowego.
- Czyszczenie i konserwacja nie mogą być wykonywane przez dzieci bez nadzoru.

Ryzyko obrażeń

Niewłaściwe obchodzenie się z wanną z hydromasażem może prowadzić do obrażeń.



- Nie należy wprowadzać żadnych zmian konstrukcyjnych w produkcie. Wszelkie modyfikacje muszą być autoryzowane przez producenta i przeprowadzane zgodnie z jego instrukcjami.
- Należy upewnić się, że produkt jest zamontowany na stałe i bezpiecznie, aby uniknąć obrażeń.
- **Zagrożenie życia z powodu napięcia elektrycznego**: Aby uniknąć ryzyka porażenia prądem, wszystkie instalacje i związane z nimi prace konserwacyjne muszą być wykonywane przez wykwalifikowanego elektryka.
- **Zagrożenie życia spowodowane napięciem elektrycznym:** Dotknięcie części znajdujących się pod napięciem stanowi bezpośrednie zagrożenie dla życia. Uszkodzenie izolacji lub poszczególnych komponentów może zagrażać życiu. -> W przypadku uszkodzenia izolacji należy natychmiast wyłączyć zasilanie i zlecić naprawę.
- Jeśli przewód zasilający jest uszkodzony, należy wyłączyć produkt z eksploatacji do czasu wymiany przewodu zasilającego przez producenta, dział obsługi klienta lub wykwalifikowanego elektryka.

Ryzyko uszkodzenia



- Nie należy otwierać opakowania ostrymi przedmiotami (np. nożami, nożyczkami itp.), ponieważ może to spowodować uszkodzenie produktu. Zachować ostrożność podczas otwierania.
- Niewłaściwe obchodzenie się z produktem może prowadzić do jego uszkodzenia.

Zagrożenie wybuchem



- W przypadku pożaru należy natychmiast powiadomić straż pożarną i upewnić się, że w produkcie nie znajdują się żadne osoby.
- **Przestroga**: Wewnątrz produktu nie należy przechowywać substancji łatwopalnych, palnych lub wybuchowych. Wysoce łatwopalne substancje mogą się zapalić.

3. Cechy produktu

3.1. Dane techniczne

Zewnętrzne jacuzzi HORIZON	
Napięcie	220 - 240 V AC
Częstotliwość	50 HZ
Ogólna wydajność	2358 W
Moc cieplna	2000 W
Wydajność pompy	1500 W
Klasa ochrony	I
Wymiary Whirlpool (dł. x szer. x wys.)	1750 x 700 x 1150 mm
Ilość napełnienia	650 l
Osoby	maks. 2 osoby
Pusta wanna z hydromasażem	120 kg

3.2. Przegląd produktów

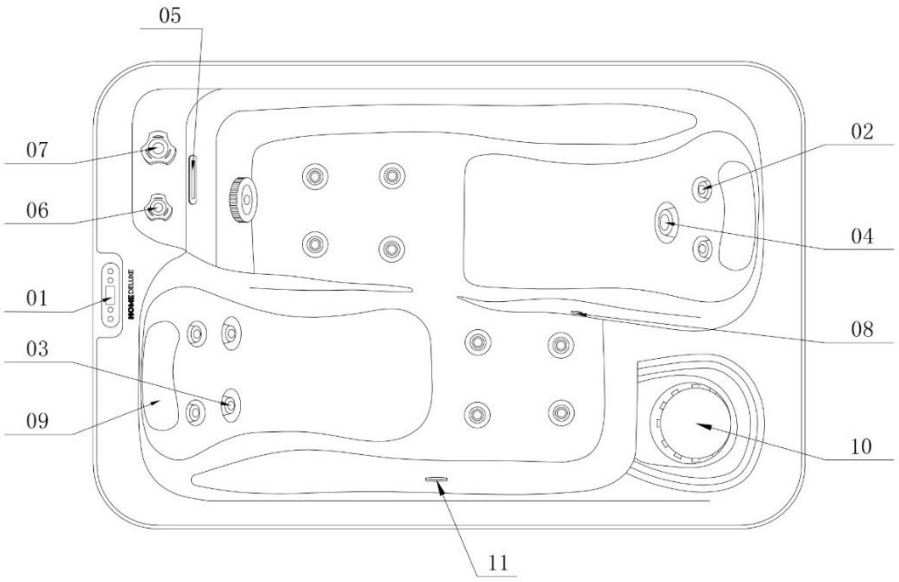

Nie.	Opis artykułu	Ilość	Nie.	Opis artykułu	Ilość
01	Wyświetlacz	1	**07**	Regulator wodospadu	1
02	1" czarne dysze masujące	12	**08**	Ozon	1
03	2,5" czarne dysze masujące	2	**09**	Zagłówek	1
04	3,5" czarne dysze masujące	1	**10**	Filtry	1
05	Wodospad	1	**11**	Podwodna dioda LED	1
06	Regulator dyszy	1			

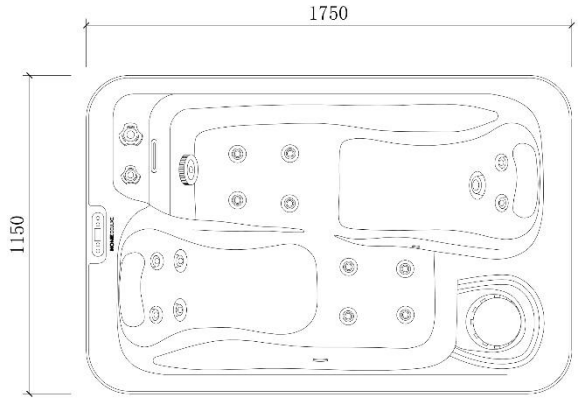

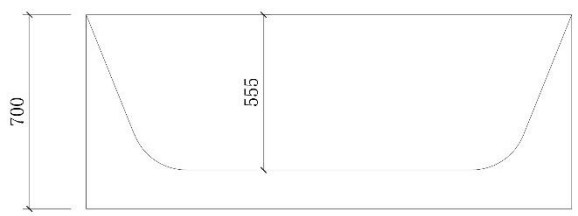

4. Montaż produktu

- Przeczytaj uważnie poniższe instrukcje.
- Produkt jest dostarczany w kilku opakowaniach. Należy upewnić się, że paczki są otwierane od góry. Podczas otwierania paczek należy zachować szczególną ostrożność, ponieważ zawierają one delikatne elementy.

Miejsce instalacji

- Zamontuj produkt na bezpiecznej, równej i twardej powierzchni.
- Podczas prac konserwacyjnych i naprawczych należy zachować wystarczającą odległość od zamontowanych na stałe obiektów lub ścian. **Zalecenie**: ok. 1 m ze wszystkich stron.
- Należy przestrzegać obowiązujących przepisów.
- Podłoże musi być nośne i mieć niewielki spadek w kierunku odpływu, tak aby wyciekająca woda była odprowadzana z dala od produktu i mogła być kierowana do kanalizacji.
- Produkt nadaje się do użytku na zewnątrz.
- W razie wątpliwości należy skonsultować się ze specjalistą i zasięgnąć porady.

Należy pamiętać o dużej wadze (produkt + woda + ludzie), nie ponosimy odpowiedzialności za jakiekolwiek szkody spowodowane wagą.

4.1. Instrukcje bezpieczeństwa

Należy uważnie przeczytać poniższe informacje dotyczące zdrowia i bezpieczeństwa.

Ryzyko obrażeń

Nieprawidłowa obsługa podczas instalacji może prowadzić do obrażeń

- Produkt zostanie dostarczony w kilku paczkach. Upewnij się, że paczki są otwierane od góry. Zachowaj ostrożność podczas otwierania paczek, ponieważ znajdują się w nich delikatne części i szkło.
- Produkt należy instalować **tylko** wtedy, gdy zakres dostawy jest kompletny i nieuszkodzony.
- Nieprawidłowa obsługa może prowadzić do poważnych obrażeń ciała i szkód materialnych. Z tego powodu montaż, instalacja, uruchomienie, rozwiązywanie problemów, konserwacja i naprawy mogą być wykonywane wyłącznie przez wykwalifikowane osoby.
- Jeśli instalacja **nie jest przeprowadzana** w domu jednorodzinnym, należy zamontować dobrze widoczny wyłącznik awaryjny. Wyłącznik powinien być dobrze widoczny i dostępny z odległości ok. 1,50 metra.
- Produkt musi być zawsze wyposażony w obwód ochronny.
- Prawidłowe okablowanie GFCI i głównej listwy przyłączeniowej jednostki sterującej ma znaczenie dla bezpieczeństwa!
- Należy sprawdzić wymogi prawne obowiązujące w danym kraju. Należy używać kabli miedzianych o zalecanej grubości (nigdy aluminiowych).
- Produkt należy umieszczać wyłącznie na bezpiecznej, równej i twardej powierzchni.
- Aby uniknąć obrażeń, do montażu produktu wymagane są co najmniej 2-3 osoby.
- Podczas montażu należy nosić odzież ochronną, taką jak obuwie ochronne i rękawice ochronne.
- Podczas montażu produktu należy trzymać dzieci z dala od miejsca montażu. Zakres dostawy zawiera małe części, które mogą zostać połknięte lub spowodować poważne obrażenia.
- **Chcielibyśmy podkreślić, że Home Deluxe GmbH nie ponosi żadnych kosztów instalacji lub usług ręcznych - takich jak koszty elektryka lub porównywalne koszty specjalistyczne.**

4.2. Struktura produktu

Produkt można zmontować przy niewielkim wysiłku. Należy dokładnie przestrzegać instrukcji montażu. W przypadku nieprzestrzegania instrukcji nie można zagwarantować prawidłowego działania i bezpieczeństwa produktu.

Dokręcić węże i zaciski

Wskazówka

Przed uruchomieniem produktu należy sprawdzić wszystkie przewody elastyczne i wszystkie zaciski na elementach przenoszących wodę, aby upewnić się, że są one dobrze połączone. Jeśli zacisk lub połączenie można przesunąć, należy je dokręcić za pomocą odpowiedniego narzędzia.

Aby zapobiec niezamierzonym wyciekom wody lub uszkodzeniom, przed zakończeniem instalacji należy przeprowadzić test szczelności.

Szczelność węży

Aby zapobiec niezamierzonym wyciekom wody, zaciski należy sprawdzić pod kątem szczelności przed zakończeniem instalacji. W razie potrzeby zaciski należy lekko dokręcić, ale nie za mocno.

Podłączenie produktu

Podłączenie musi zostać wykonane przez wykwalifikowanego elektryka zgodnie z normą DIN VDE 0100.

Produkt musi być podłączony do stałego, zainstalowanego na stałe źródła zasilania, które jest zgodne z ogólnymi przepisami dotyczącymi pomieszczeń mokrych. Poniższy schemat (schemat połączeń) przedstawia trzy możliwe warianty podłączenia basenu do zasilania.

Podczas instalacji systemu elektrycznego należy upewnić się, że podłączenie zasilania jest zgodne z obowiązującymi przepisami krajowymi oraz że przestrzegane są wartości napięcia i częstotliwości określone przez producenta.

W domowej instalacji elektrycznej musi być zainstalowane odłączenie wszystkich biegunów o szerokości rozwarcia styków wynoszącej co najmniej 3 mm. Dotyczy to również wszelkich dodatkowych i oddzielnych kabli przyłączeniowych i ich bezpieczników. Przewód ochronny produktu musi być podłączony do przewodu ochronnego instalacji domowej.

Wskazówka

Samodzielna modyfikacja części i okablowania elektrycznego produktu przez klienta jest zabroniona i spowoduje unieważnienie wszelkich roszczeń gwarancyjnych.

Kabel sieciowy nie wchodzi w zakres dostawy.

Wskazówka

Aby uniknąć zwarcia lub zadziałania wtyczki RCD, zdecydowanie zalecamy podłączenie produktu do oddzielnego obwodu z bezpiecznikiem. Przeciążenie może wystąpić, jeśli kilka urządzeń elektrycznych jest jednocześnie podłączonych do tej samej linii lub jeśli używany jest przedłużacz. Należy przestrzegać tego zalecenia podczas instalacji wanny z hydromasażem, sauny lub kabiny na podczerwień. Więcej informacji można znaleźć w instrukcji montażu i danych technicznych.

Zdejmij panel boczny do podłączenia elektrycznego

Poluzuj śruby na bocznym panelu wanny z hydromasażem. Są one ukryte za małymi osłonami. Właściwy panel boczny można znaleźć za pomocą małego otworu, przez który zostanie później przeciągnięty kabel połączeniowy. Po tej stronie znajduje się również wylot wody. Po poluzowaniu śrub można zdjąć panel boczny.

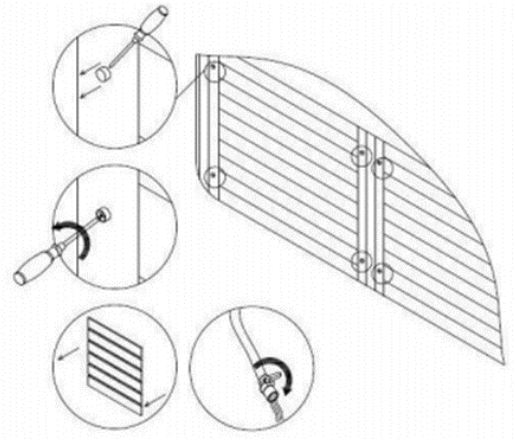

Przeciągnij kabel połączeniowy przez otwór w panelu bocznym i przykręć z powrotem klapkę (kabel połączeniowy nie wchodzi w zakres dostawy).

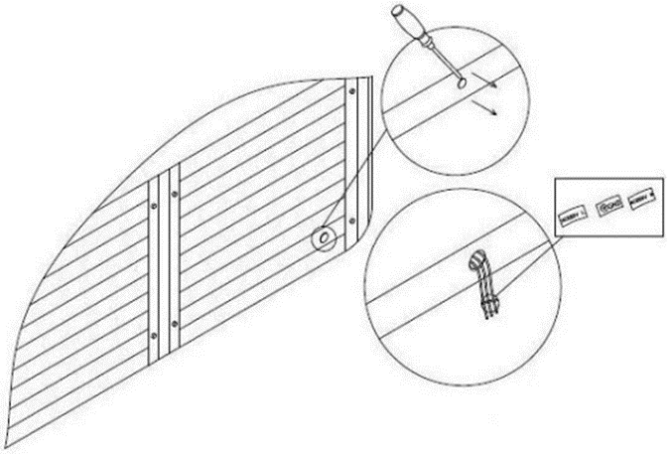

System sterowania

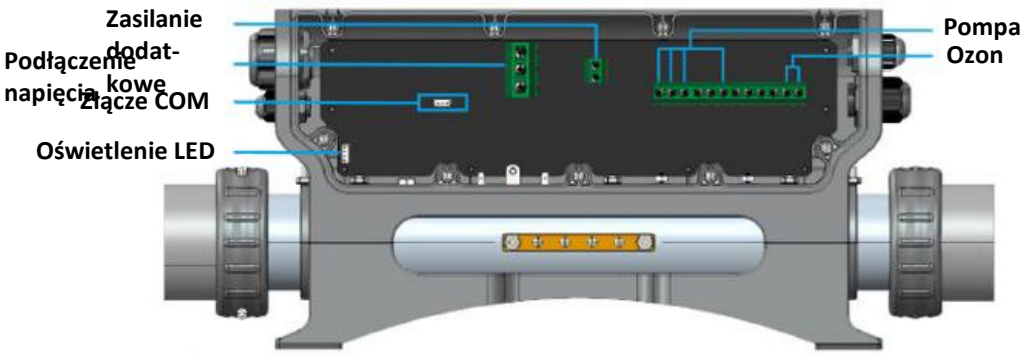

Podłącz urządzenie do zasilania, gdy system jest wyłączony.

Wskazówka

Zasilanie należy włączać tylko wtedy, gdy system jest wyłączony.
(Należy zwrócić uwagę na prawidłowe położenie zworek)

1. **Uziemienie jest obowiązkowe:** Wanna z hydromasażem musi być prawidłowo uziemiona, aby zapobiec porażeniu prądem.
2. **Profesjonalna instalacja:** Uziemienie powinno być wykonywane wyłącznie przez wykwalifikowanego elektryka, aby zapewnić spełnienie wszystkich norm bezpieczeństwa.
3. **Należy użyć kabla uziemiającego:** Należy użyć odpowiedniego kabla uziemiającego (np. miedzianego), który jest solidnie podłączony do systemu uziemienia.
4. **Punkt uziemienia**: Punkt uziemienia powinien być zainstalowany w stałym, łatwo dostępnym miejscu, które jest podłączone do zasilania domu lub budynku.
5. **Sprawdzanie uziemienia:** Po instalacji należy regularnie sprawdzać uziemienie, aby upewnić się, że jest ono nienaruszone i działa prawidłowo.
6. **Środki ochronne:** Oprócz uziemienia należy zainstalować wyłączniki różnicowoprądowe (RCCB) w celu natychmiastowego przerwania obwodu w przypadku awarii.
7. **Nie należy samodzielnie wprowadzać żadnych zmian:** Nie próbuj samodzielnie modyfikować ani naprawiać uziemienia.

Schemat obwodu sterowania

Wejście napięciowe: 220-240V~ 50Hz/60Hz 1Px32A

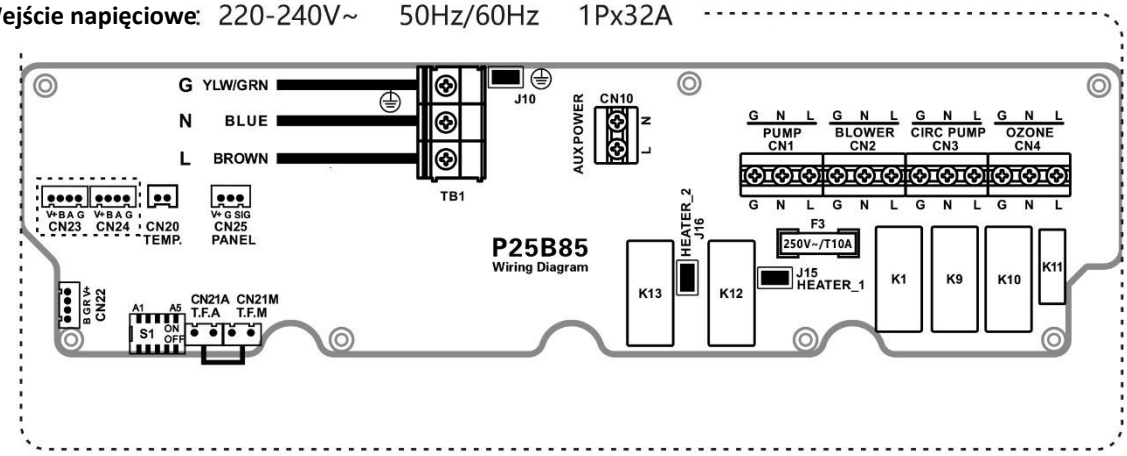

Wejście napięciowe: 240V~ 60Hz BLK and RED 32A

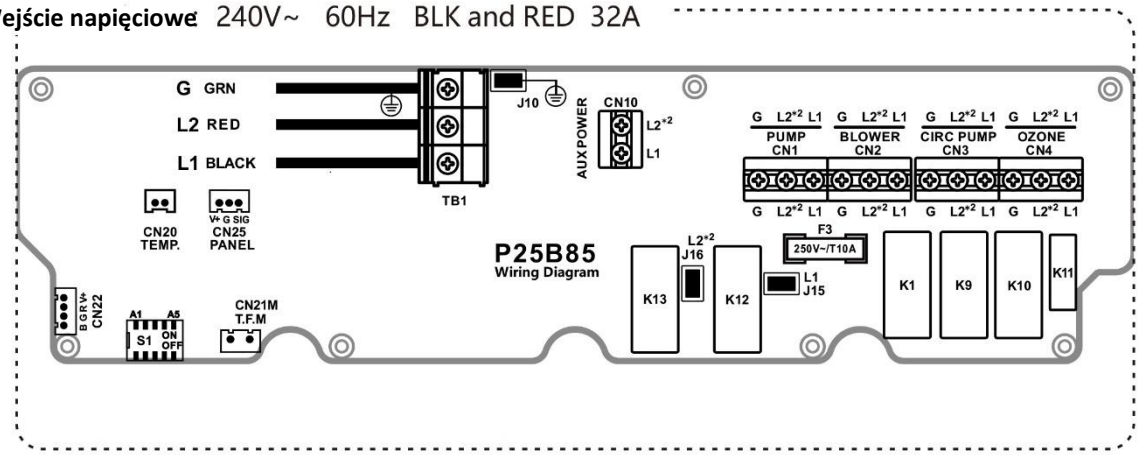

Konfiguracja ograniczenia mocy

Konieczne może być ustawienie "**A2"**, ponieważ moc jest ograniczona fabrycznie. Jeśli klient NIE chce, aby moc była ograniczona, przełącznik DIP "**A2**" należy ustawić w dół. Zapobiegnie to jednoczesnemu włączeniu ogrzewania i funkcji dyszy/wysokiej prędkości.

Konfiguracja

Przełącznik kołyskowy A4 bez funkcji

Ustawienie banku przełączników (ON▲ / OFF▼)

S1

CN 22 cztery linie świateł RGB	▲ A1 ▼	CN 22 dwie linie świateł
Limit mocy	▲ A2 ▼	Moc nie jest ograniczona
Wyjście pompy 2	▲ A3 ▼	Wyjście dmuchawy (CN2)
NIE	▲ A4 ▼	NIE
Pompa 1, 1 prędkość	▲ A5 ▼	Pompa 1, 2 prędkości

Wybierz prawidłowe obciążenie zgodnie z tabelą parametrów obciążenia!

Opcja pompy ciepła (w zależności od przełącznika A5)							
Pompa o-biegowa (1SPD)	Pompa CIRC	Niska prędkość pompy Pompa1 (2SPD)	Pompa CIRC	Dmuchawa (Pompa2)	Świa-tło	Ozon	Zasilanie AUX
10A MAX	2.5A MAX	WYSOKI: 10A MAX NISKI: 2,5A MAX	NIE	10A MAX	12VDC 15W MAX	1A MAX	1A MAX
CN1	CN3	H (WYSOKOŚĆ) - CN1 L (LOW) - CN3	DO-TY-CZY	CN2	CN22	CN4	CN10

Podłączenie kabla oświet-leniowego

1 4-przewodowe światło RGB

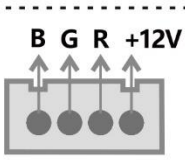

Podłączenie kabla oświet-leniowego

2 Światło 2-prze-wodowe

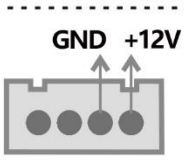

Okablowanie od światła

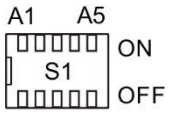

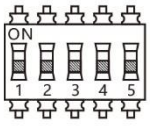

Pozycja podłączenia zasilania





5. Zastosowanie

5.1. Instrukcje bezpieczeństwa

Należy uważnie przeczytać poniższe informacje dotyczące zdrowia i bezpieczeństwa.

Uwaga:

- Produkt może być napełniany za pomocą węża, ponieważ nie posiada zintegrowanego przyłącza wody.
- **Uwaga!** Wtyczkę sieciową należy podłączać do źródła zasilania tylko wtedy, gdy produkt jest **maksymalnie napełniony** wodą.

Ryzyko obrażeń

Nieprawidłowa obsługa podczas pracy może prowadzić do obrażeń

- Produkt nie może być zmieniany.
- W razie wątpliwości, czy produkt może być stosowany, należy skonsultować się z lekarzem. Jeśli podczas stosowania produktu wystąpią zawroty głowy lub uczucie przegrzania, należy natychmiast odstawić produkt.
- Osoby z problemami sercowo-naczyniowymi, wysokim ciśnieniem krwi, cukrzycą lub żylakami mogą stosować produkt wyłącznie po konsultacji z lekarzem.
- Osoby starsze z wysokim ciśnieniem krwi lub problemami sercowo-naczyniowymi powinny unikać wysokich temperatur wody i zachować szczególną ostrożność.
- W przypadku chorób lub zmian skórnych przed użyciem należy skonsultować się z lekarzem.
- Nigdy nie używaj produktu pod wpływem leków, narkotyków, alkoholu lub po intensywnym uprawianiu sportu.
- Należy zawsze upewnić się, że poziom wody jest napełniony do oznaczenia "**maks.".**
- **Ryzyko poślizgnięcia z powodu rozpryskującej się wody!** Należy uważać na śliskie podłogi w pobliżu produktu.
- **Niebezpieczeństwo poślizgnięcia!** Upewnij się, że masz pewny krok podczas wchodzenia po schodach.
- **Zagrożenie życia spowodowane napięciem elektrycznym**: W bezpośrednim sąsiedztwie produktu nie mogą znajdować się żadne urządzenia elektryczne.
- **Zagrożenie życia spowodowane napięciem elektrycznym**: Do produktu nie wolno wkładać żadnych urządzeń elektrycznych.
- **Niebezpieczeństwo dla życia spowodowane napięciem elektrycznym**: Urządzenia pod napięciem dostępne dla użytkownika nie mogą przekraczać napięcia 12 V. Uziemione

akcesoria muszą być na stałe podłączone do stałych przewodów.



- Upewnij się, że temperatura wody jest odpowiednia. Regularnie sprawdzaj mocowanie. Przed każdym użyciem należy sprawdzić produkt pod kątem widocznych uszkodzeń.
- Jeśli produkt nie jest używany, niezależnie od tego, czy jest napełniony wodą, czy pusty. Zalecamy założenie osłony termicznej. Zapobiega to szybkiemu zabrudzeniu. Temperatura wody nie spadnie tak bardzo.
- Nie używaj produktu przy złej pogodzie (np. burze, sztormy itp.).
- Upewnij się, że żadne włosy nie zaplątały się wokół filtrów, ponieważ mogą one zatkać filtry lub inne części produktu. Zalecamy na przykład związanie długich włosów.
- Unikaj przedostawania się włosów i brudu do rur odpływowych, ponieważ może to prowadzić do zatorów.
- Nieoczyszczone ścieki (bez oczyszczania chemicznego) można zasadniczo odprowadzać bez kierowania ich do kanalizacji. Woda ta może być wykorzystywana na przykład do podlewania.
- Woda z dodatkiem środków czyszczących (poddana obróbce chemicznej, np. tabletki tlenowe itp.) musi być odprowadzana do kanalizacji na miejscu. Oprócz tych informacji należy spełnić wymogi prawne obowiązujące w danym kraju.
- Produkt może być używany przez dzieci wyłącznie pod nadzorem przeszkolonej osoby dorosłej. Osoba nadzorująca musi być zaznajomiona z ostrzeżeniami i muszą one być rozpoznawalne jako takie.
- Dzieci muszą być nadzorowane, aby nie bawiły się produktem. Przed każdym użyciem należy sprawdzić produkt pod kątem widocznych uszkodzeń.
- Urządzenia pod napięciem dostępne dla użytkownika nie mogą przekraczać napięcia 12 V. Uziemione akcesoria muszą być na stałe podłączone do stałych kabli.
- Urządzenia zawierające elementy elektryczne, z wyjątkiem pilotów zdalnego sterowania, muszą być używane lub przymocowane w taki sposób, aby nie mogły wpaść do produktu.

5.2. Element sterujący

1 Podłącz zasilanie.
2 Zasilanie należy włączać dopiero wtedy, gdy woda osiągnie linię wody w wannie.

Przed użyciem systemu sterowania SPA należy ustawić godzinę i datę.

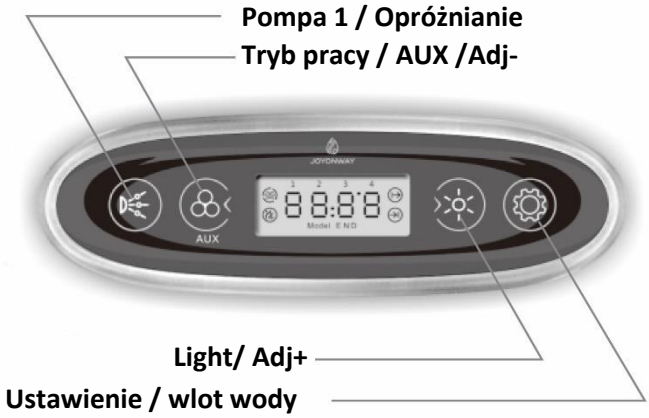



I. Funkcje

Pump 1 **Pompa 1**

Jeśli system sterowania jest włączony i nie znajduje się w trybie bezczynności, a pompa 1 jest ustawiona jako pompa jednobiegowa, naciśnij przycisk, aby włączyć lub wyłączyć pompę 1. Jeśli pompa 1 jest ustawiona jako pompa o podwójnej prędkości, naciśnij przycisk, aby sterować niską prędkością, wysoką prędkością i wyłączyć pompę 1. Pompa 1 wyłączy się automatycznie po określonym czasie.

Drain **Odpływ**

Jeśli system sterowania jest włączony i nie znajduje się w trybie bezczynności, naciśnij przycisk przez dwie sekundy, aby sterować włączaniem i wyłączaniem cewki spustowej. Gdy cewka spustowa jest włączona jest wyświetlany na głównym interfejsie.

Pump 2 Pompa 2

Jeśli system sterowania jest włączony i nie znajduje się w trybie bezczynności lub ustawień, naciśnij przycisk , aby włączyć lub wyłączyć pompę 2.

Pompa 2 wyłącza się automatycznie po pewnym czasie pracy.

Blower Dmucha

Jeśli system sterowania jest włączony i nie znajduje się w trybie bezczynności lub ustawień, naciśnij przycisk, aby włączyć lub wyłączyć wentylator.

Funkcja dmuchawy wyłącza się automatycznie po pewnym czasie pracy.

Manual cycle pump Ręczna pompa o-

Jeśli system sterowania jest włączony i nie znajduje się w trybie bezczynności lub ustawień, naciśnij przycisk, aby sterować pompą w trybie ręcznym.

Jeśli uruchomiona jest pompa obiegu grzewczego, pompa czasowego obiegu wody lub pompa 1, pompy obiegowej nie można wyłączyć ręcznie.

Pompa cyklu ręcznego wyłącza się automatycznie po określonym czasie pracy.

Working mode Tryb pracy

Jeśli system jest włączony i nie znajduje się w trybie ustawień, naciśnij przycisk i przytrzymaj go przez 2 sekundy, aby przejść do trybu roboczego.
System ma trzy tryby pracy (system włączony jest domyślnie uważany za tryb standardowy):

Tryb standardowy (model N z wyświetlaczem LCD): Funkcja ogrzewania jest aktywna przez 24 godziny. Jeśli czas systemowy mieści się w ustawionym okresie dla obiegu wody, aktywowana jest funkcja filtra dla obiegu wody.

Tryb standardowy (model E z wyświetlaczem LCD): Jeśli czas systemowy mieści się w ustawionym okresie obiegu wody, funkcja obiegu wody filtrowanej jest aktywna; jeśli czas systemowy mieści się w ustawionym okresie funkcji ogrzewania, funkcja ogrzewania jest aktywna. Jeśli czas systemowy wykracza poza ustawiony okres, uruchamiana jest funkcja przeciwzamrożeniowa.

Tryb uśpienia (model D z wyświetlaczem LCD): Funkcja przeciwzamrożeniowa jest uruchomiona, a inne obciążenia są wyłączone i nie można nimi sterować za pomocą przycisków.

Light Światł

Jeśli system sterowania jest włączony i nie znajduje się w trybie uśpienia lub trybie ustawień, naciśnij przycisk , aby sterować oświetleniem. Naciśnij przycisk przez 2 sekundy, aby na krótko wyłączyć światło. Światło wyłączy się automatycznie po 2 godzinach pracy.

Światło ma dwa tryby. W trybie on/off światło jest włączane i wyłączane. W trybie RGB sterowanie odbywa się w następujący sposób:
Stan 1: automatyczna zmiana koloru (zmiana koloru między stanem 2 a stanem 8 w cyklu)
Warunek 2: Czerwony
Stan 3: Zielony
Warunek 4: Żółty
Warunek 5: Niebieski
Warunek 6: Fioletowy
Warunek 7: Cyjan
Warunek 8: Biały
Stan 9: wyłączenie

Water inflow Wlot wody

Jeśli system sterowania jest włączony i nie znajduje się w trybie bezczynności, naciśnij przycisk przez 2 sekundy, aby sterować elektrozaworem wlotu wody. Gdy elektrozawór wlotu wody jest włączony, na głównym interfejsie wyświetlany jest komunikat.

Jeśli w systemie zostanie wykryta woda, elektrozawór wlotu wody wyłączy się automatycznie.

Freezing proof Ochrona przed

Jeśli temperatura wody jest niższa niż 6°C (43°F), ogrzewanie jest włączone. Gdy temperatura osiągnie 10°F (50°F), ogrzewanie zostanie wyłączone.

Water level sensing Wykrywanie poziomu

Jeśli system sterowania jest wyposażony w funkcję wykrywania poziomu wody, pompę, pompę cyrkulacyjną i ogrzewanie można uruchomić tylko wtedy, gdy jest w nich woda. Jeśli woda nie zostanie wykryta podczas normalnej pracy, wymienione odbiorniki zostaną wyłączone.

Timing water cycle Pomiar czasu cyklu wodnego

Jeśli system działa w trybie standardowym lub ekonomicznym, zegar cyklu wodnego jest ważny. W trybie uśpienia kontrola czasu cyklu wodnego jest nieważna.

System sterowania ma dwa okresy ustawiania cyklu wody. Przed użyciem należy ustawić te dwa przedziały czasowe.

Jeśli czas systemowy mieści się w jednym z przedziałów czasowych, uruchamiany jest cykl wodny. Jeśli czas systemowy nie mieści się w żadnym z dwóch przedziałów czasowych, cykl wodny zostaje wyłączony.

Ozone Ozon

Ozonowanie jest wyłączane po uruchomieniu pompy, wentylatora, wlotu wody lub opróżniania.

Jeśli pompa, wentylator, wlot i odpływ wody są wyłączone i uruchomiona jest pompa obiegu grzewczego lub czasowy obieg wody, ozonowanie włącza się automatycznie. Jeśli zarówno pompa obiegu grzewczego, jak i czasowy obieg wody są wyłączone, ozonowanie jest wyłączane automatycznie.

Heating Ogrze-

Funkcja ogrzewania jest uruchamiana automatycznie w trybie standardowym. W trybie ekonomicznym jest ona uruchamiana w określonych odstępach czasu. W trybie uśpienia funkcja ta jest uruchamiana, gdy temperatura

Po uruchomieniu funkcji ogrzewania i wykryciu wody (jeśli system jest wyposażony w funkcję wykrywania poziomu wody), pompa obiegu grzewczego jest uruchamiana przedwcześnie, a następnie włączane jest ogrzewanie; jeśli ogrzewanie jest wyłączone, pompa obiegu grzewczego jest wyłączana po chwili.

II. Ustawienie

Temperature unit Jednostka tempe-

Jeśli system jest włączony i nie znajduje się w trybie ustawień, naciśnij przycisk "" i "" jednocześnie przez 2 sekundy, aby zmienić jednostkę temperatury (°C lub °F). System a następnie wybiera jednostkę temperatury.

Temperature setting Ustawianie temperatury

Gdy system jest włączony, naciskaj prz"" aż pojawi się interfejs ustawień temperatury. Na wyświetlaczu LCD miga jednostka temperatury. Naciśnij przycisk i aby ustawić wartość temperatury. Zakres ustawień wynosi 10-40°C (50-140°F) System zapisze ustawioną wartość temperatury.



Clock setting Ustawianie czasu

Gdy system jest włączony, naciskaj przycisk momentu ustawienia godziny. Wartość godzinowa miga na wyświetlaczu LCD. Następnie naciśnij przycisk i ust ć wartość godzinową.



Gdy system jest włączony, naciskaj przycisk : możliwe będzie wywołanie ustawienia minut zegara. Wartość minut miga na wyświetlaczu LCD. Następnie naciśnij i , aby ustawi warto inut.

Timing heating time period setting Ustawianie czasu trwania



Okres ogrzewania 1 Czas ro-



Regulacja czasu ogrzewania 1 Ustawienie



Regulacja czasu ogrzewania 2 Czas ro-



Regulacja czasu ogrzewania 2 Ustawienie

"1" i "2" na wyświetlaczu LCD oznaczają okres czasu "1" i okres czasu "2". i n wyświ aczu LCD oznaczają czas rozpoczęcia i zakończenia ustawionego czasu.

Gdy system jest włączony, naciskaj przycisk aż " " ągnięcia interfejsu umożliwiającego ustawienie czasu ogrzewania. Naciśnij i , ab staw zas.

System automatycznie zapisuje wartość po ustawieniu czasu ogrzewania.

Timing water cycle time period setting Ustawianie okresu dla cyklu wodnego



Okres ogrzewania 1 Czas ro-



Regulacja czasu ogrzewania 1 Ustawienie



Regulacja czasu ogrzewania 2 Czas ro-



Regulacja czasu ogrzewania 2 Ustawienie

"1" i "2" na wyświetlaczu LCD oznaczają okres czasu "1" i okres czasu "2", a na wyświetlaczu oznaczają początek i koniec okresu czasu.

Gdy system jest włączony, naciskaj przycisk aż " " zawienia czasu cvklu wodnego. Odpowiednia wartość czasu będzie migać. Naciśnij i , aby ustawić czas.

System automatycznie zapisuje wartość po ustawieniu czasu cyklu wody.

III. Komunikat o

Kod błędu	Opis błędu	Ro-
E1	**Wadliwe działanie czujnika temperatury**	**Sprawdź czujnik temperatury i jego wyjście połączeniowe.**
E2	**Przekroczenie normalnego zakresu temperatur**	**System wykrywa zbyt wysoką temperaturę na czujniku temperatury. Dzieje się tak, gdy nie ma wody lub przepływ wody w rurze grzewczej jest zbyt niski i uruchomiona jest funkcja ogrzewania. Upewnij się, że w wannie z hydromasażem znajduje się woda. Jeśli błąd występuje często przez kilka dni, należy skontaktować się z producentem lub sprzedawcą w celu uzyskania pomocy technicznej. Jeśli temperatura określona przez czujnik temperatury jest zbyt niska, należy sprawdzić zabezpieczenie przed zamarzaniem.**
E4	**Wyłączanie termostatu**	**Jeśli termostat wyłączy się, oznacza to, że temperatura w rurze grzewczej jest zbyt wysoka. Po uruchomieniu ogrzewania błąd ten może wystąpić, jeśli nie ma wody lub przepływ wody w rurze grzewczej jest zbyt niski. Upewnij się, że w wannie z hydromasażem znajduje się woda. Jeśli błąd ten występuje często, należy skontaktować się z producentem lub sprzedawcą w celu uzyskania pomocy technicznej.**
E5	**Usterka w komunikacji między panelem sterowania a skrzynką**	**Sprawdź połączenie między panelem sterowania a skrzynką kontrolną. W razie potrzeby wymień je na nowe.**

Pierwsze uruchomienie i wymiana filtra

Wskazówka
Uwaga! Filtr jest owinięty folią i znajduje się w obudowie filtra. Przed użyciem należy go wyjąć z folii.

Odkręć obudowę filtra.



Następnie popchnij panel do góry i wymień stary filtr na nowy.





Wkład jest teraz umieszczany na filtrze i zabezpieczany lekkim ruchem obrotowym.





Funkcja ręcznego sterowania obrotowego

1. obrócić pokrętło, aby ustawić zakresy wymienione poniżej.

2. Ten element sterujący może być używany do włączania/wyłączania wodospadów.

3-4 Umożliwia to regulację intensywności strumieni z dwóch foteli jednocześnie.

Funkcja dyszy wyłącza się automatycznie po 30 minutach w celu ochrony pompy. Następnie można ponownie włączyć funkcję dyszy.









Odprowadzanie wody z produktu

	Produkt jest wyposażony w urządzenie odwadniające. Jest ono przymocowane do boku fartucha zewnętrz-nego.
	Całkowicie wyciągnąć urządzenie wkręcające. W tej pozycji woda nie wydostaje się na zewnątrz. Następnie odkręć pokrywę.



Woda zaczyna spływać dopiero po naciśnięciu zakrętki w kierunku fartucha. Odpływ jest zamykany w odwrotnej kolejności.



W celu odprowadzania wody za pomocą węża należy przykręcić ten adapter do urządzenia wkręcającego.

6. Konserwacja i pielęgnacja

6.1. Instrukcje bezpieczeństwa

Ryzyko obrażeń
Nieprawidłowa obsługa podczas pracy może prowadzić do obrażeń

- Nieprawidłowa obsługa może prowadzić do poważnych obrażeń ciała i szkód materialnych. Dlatego konserwacja może być przeprowadzana wyłącznie przez wykwalifikowane osoby.
- **Zagrożenie życia spowodowane napięciem elektrycznym**: Naprawy i konserwacja instalacji elektrycznej mogą być wykonywane wyłącznie przez wykwalifikowanego elektryka.
- Przed czyszczeniem/konserwacją/pielęgnacją należy wyłączyć zasilanie produktu i wyjąć wtyczkę z gniazdka.
- Do czyszczenia produktu należy używać neutralnego środka czyszczącego. Do czyszczenia nie należy używać kwaśnych, silnie zasadowych środków czyszczących ani rozpuszczalników organicznych (np. alkoholu, chloru, wody Tiana, amoniaku, acetonu itp.).
- Używaj miękkiej ściereczki do czyszczenia.
- Wyczyść regulatory dysz na krawędzi produktu wyłącznie wodą, a następnie ostrożnie je osusz.
- Jeśli produkt nie jest używany, niezależnie od tego, czy jest napełniony wodą, czy pusty. Zalecamy założenie osłony termicznej. Zapobiega to szybkiemu zabrudzeniu.
- Nie zdejmować fartucha produktu i nie przeprowadzać żadnych prac konserwacyjnych bez udziału kompetentnego specjalisty.

Wskazówki dotyczące zimowania basenu

Włącz tryb energetyczny, ponieważ wanna z hydromasażem ma funkcję ochrony przed zamarzaniem.

Nie należy odłączać wanny z hydromasażem od źródła zasilania i używać pokrywy termicznej.

Podczas korzystania z produktu należy dodać trochę gorącej wody, aby skrócić czas nagrzewania i uniknąć uszkodzenia urządzeń termicznych.

Jeśli produkt nie jest używany przez dłuższy czas z powodu niskiej temperatury, zaleca się spuszczenie wody i wyłączenie zasilania.

Zapobiega to zamarzaniu rur i pomp.

Przed założeniem pokrowca należy przykryć produkt grubą szmatką.

Pielęgnacja wody za pomocą tabletek tlenowych

Wiele bakterii namnaża się bardzo szybko w ciepłej wodzie i może powodować choroby. Aby je zabić, zaleca się regularne czyszczenie przed użyciem produktu. Tabletki do oczyszczania wody można nabyć w handlu.

7. Demontaż

7.1. Instrukcje bezpieczeństwa

Ryzyko obrażeń

Niewłaściwe obchodzenie się z urządzeniem podczas demontażu może prowadzić do obrażeń.



- Przed demontażem należy odłączyć produkt od źródła zasilania. Kontakt z elementami znajdującymi się pod napięciem może spowodować porażenie prądem, a w konsekwencji oparzenia lub śmierć.
- Produkt ma dużą wagę i duże wymiary, do demontażu wymagane są co najmniej 2-3 osoby.
- Przed demontażem należy zabezpieczyć produkt.

Demontaż produktu należy przeprowadzić w kolejności odwrotnej do montażu. (**patrz rozdział Montaż**)

8. Usuwanie odpadów



- Produkt i wszystkie jego komponenty należy utylizować zgodnie z lokalnymi i krajowymi przepisami, aby zapobiec szkodom dla środowiska.
- Nasze opakowania są wykonane z materiałów przyjaznych dla środowiska. Mogą one zostać poddane recyklingowi i w ten sposób służyć jako cenne surowce. Materiały opakowaniowe (karton, zabrudzone opakowania itp.) należy utylizować oddzielnie i profesjonalnie, zgodnie z obowiązującymi przepisami krajowymi.
- W razie wątpliwości dotyczących utylizacji należy skontaktować się z producentem. Informacje na temat prawidłowej utylizacji można również uzyskać w lokalnych centrach utylizacji odpadów.

Sprzęt elektryczny i elektroniczny - Informacje dla gospodarstw domowych

Ustawa o sprzęcie elektrycznym i elektronicznym (ElektroG) zawiera wiele wymogów dotyczących obchodzenia się ze sprzętem elektrycznym i elektronicznym. Poniżej podsumowano najważniejsze z nich.

1. Oddzielna zbiórka starych urządzeń

Urządzenia elektryczne i elektroniczne, które stały się odpadami, nazywane są starymi urządzeniami. Właściciele starych urządzeń muszą pozbywać się ich oddzielnie od niesegregowanych odpadów komunalnych. Muszą oni oddzielić zużyte baterie i akumulatory, które nie są zamknięte w starym urządzeniu, a także lampy, które można wyjąć ze starego urządzenia bez ich niszczenia, od starego urządzenia bez ich niszczenia przed przekazaniem ich do punktu zbiórki. Stare urządzenia należy posegregować w celu przygotowania ich do ponownego użycia.

2. Opcje zwrotu starych urządzeń

Właściciele starych urządzeń z prywatnych gospodarstw domowych mogą je oddać w punktach zbiórki publicznych organów odpowiedzialnych za usuwanie odpadów lub w centrach odbioru utworzonych przez producentów lub dystrybutorów zgodnie z ElektroG. Internetową listę punktów zbiórki i odbioru można znaleźć na stronie internetowej: https://www.stiftung-ear.de lub https://www.take-e-back.de.

3. Informacja o ochronie danych

Stare urządzenia często zawierają wrażliwe dane osobowe. Dotyczy to w szczególności urządzeń informatycznych i telekomunikacyjnych, takich jak komputery i smartfony. We własnym interesie należy pamiętać, że każdy użytkownik końcowy jest odpowiedzialny za usunięcie danych ze starych urządzeń przeznaczonych do utylizacji.

4. Obowiązek odbioru przez dystrybutorów

Zobowiązani są do tego dystrybutorzy o powierzchni sprzedaży sprzętu elektrycznego i elektronicznego wynoszącej co najmniej 400 m^2oraz dystrybutorzy środków spożywczych o łącznej powierzchni sprzedaży wynoszącej co najmniej 800 m^2, którzy oferują sprzęt elektryczny i elektroniczny oraz udostępniają go na rynku kilka razy w roku kalendarzowym lub w sposób ciągły,

- w przypadku dostarczenia użytkownikowi końcowemu nowego urządzenia elektrycznego lub elektronicznego, do nieodpłatnego odbioru, w miejscu dostawy lub w bezpośrednim sąsiedztwie, starego urządzenia użytkownika końcowego tego samego typu, które zasadniczo spełnia te same funkcje co nowe urządzenie, oraz
- na wniosek użytkownika końcowego, do bezpłatnego odbioru zużytego sprzętu elektrycznego i elektronicznego, którego żaden z zewnętrznych wymiarów nie przekracza 25 cm, w sklepie detalicznym lub w jego bezpośrednim sąsiedztwie; odbiór nie może być powiązany z zakupem urządzenia elektrycznego lub elektronicznego i jest ograniczony do trzech zużytych urządzeń na rodzaj urządzenia.



5. Znaczenie symbolu "przekreślonego kosza na śmieci"

Symbol przekreślonego kosza na śmieci regularnie umieszczany na urządzeniach elektrycznych i elektronicznych oznacza, że dane urządzenie musi być zbierane oddzielnie od niesortowanych odpadów komunalnych po zakończeniu okresu użytkowania.

- Numer rejestracyjny producenta

Jesteśmy zarejestrowani jako producent w rozumieniu ElektroG w odpowiedzialnej fundacji Elektro-Altgeräte Register (Nordostpark 72, 90411 Norymberga) pod następującym numerem rejestracyjnym: WEEE-Reg. Nr DE86467979

Home Deluxe GmbH
Schanzeweg 2
32312 Lübbecke
Niemcy
Tel: +49 (0)5743 6181-0
www.home-deluxe-gmbh.de

ga-254-00_horizon
2024/07